別紙資料B-1

獣医臨床センターネットワーク構成図（現状）

※ポートは現状を示す

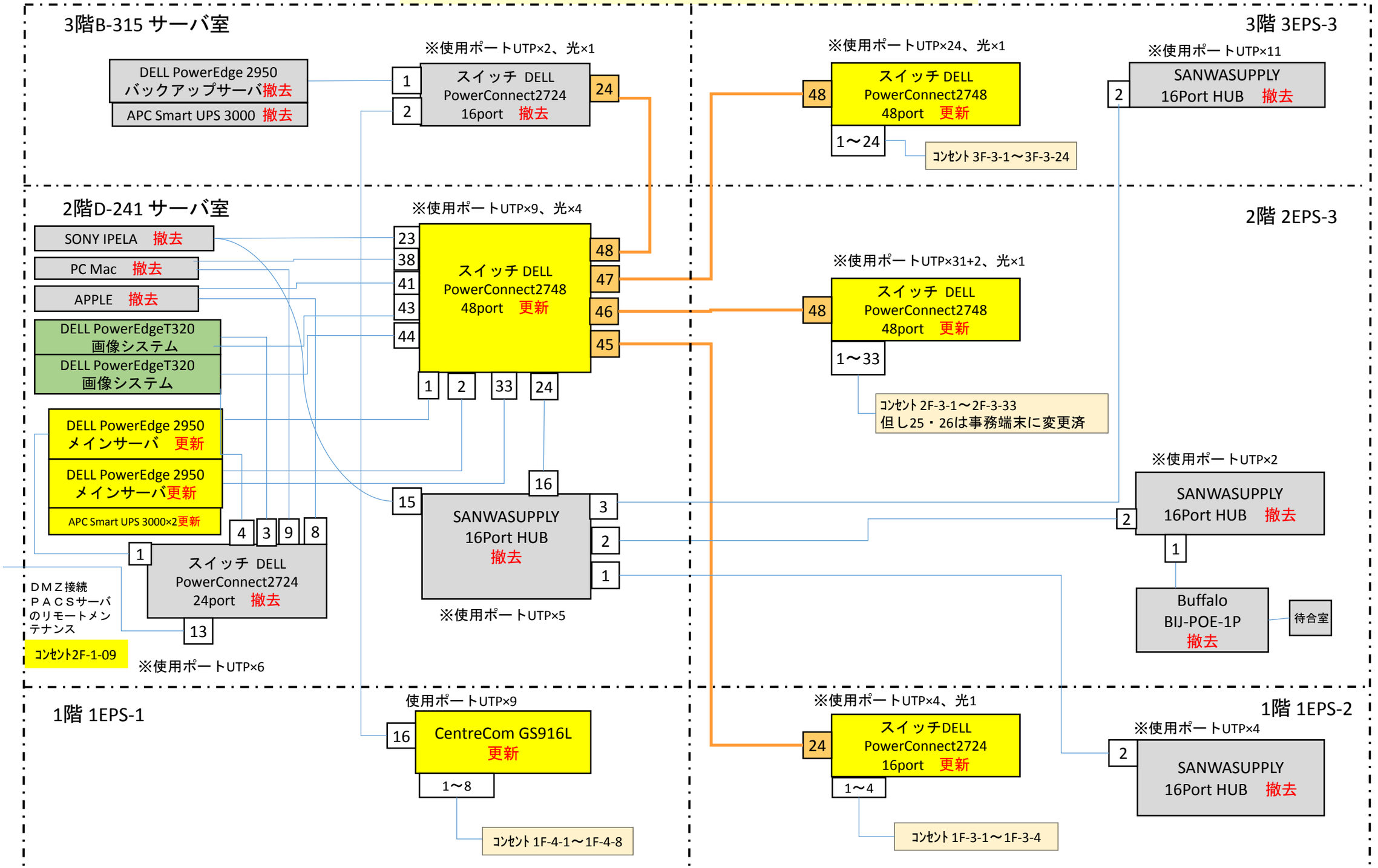

別紙資料B-2
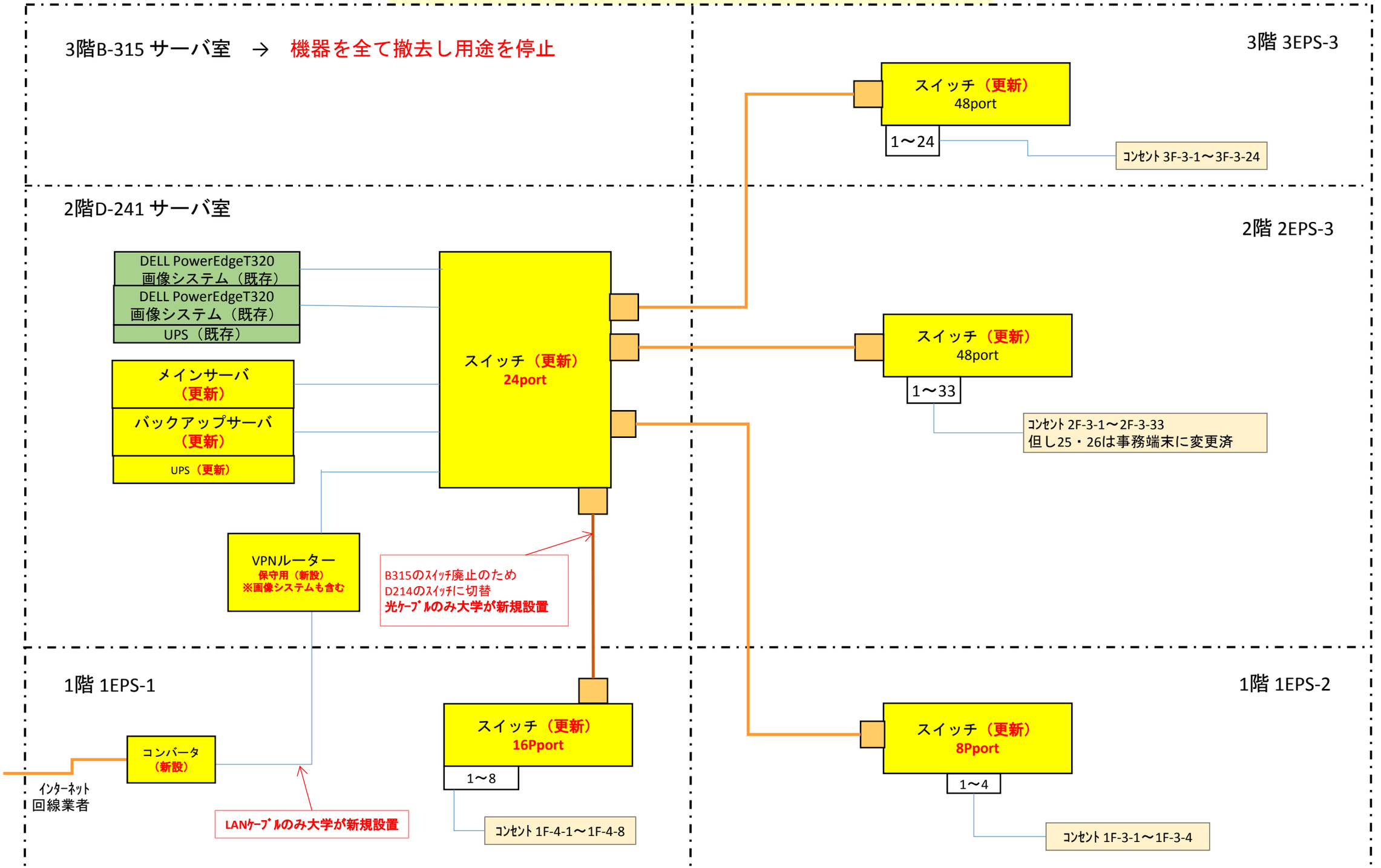
獣医臨床センターネットワーク構成図（更新後）